QUICK REFERENCE GUIDE

OmniPoint ™
Universal Transmitter

Honeywell

ENGLISH

Product Description

The OmniPoint™ transmitter is a comprehensive gas detection solution designed to operate in hazardous locations and support multiple sensors in detecting toxic, oxygen, and flammable gas hazards. OmniPoint utilizes multiple sensor technologies to meet diverse gas detection challenges in various global industries. Full color, touch key interface, and optional Bluetooth- enabled operation make setup and maintenance intuitive. Support for up to three sensors makes OmniPoint flexible and scalable to meet your safety requirements.

Transmitter overview

Aperçu de l'émetteur, Übersicht Transmitter, Panoramica del trasmettitore, Visão geral do transmissor, Descripción general del transmisor

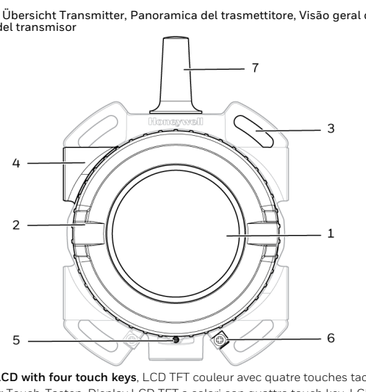

1 **Full-color TFT LCD with four touch keys**, LCD TFT couleur avec quatre touches tactiles, Farbiges TFT-LCD mit vier Touch-Tasten, Display LCD TFT a colori con quattro touch key, LCD TFT colorido com quatro teclas sensíveis ao toque, TFT LCD a color con cuatro teclas táctiles.

2 **Ergonomic bevel and curved design for easier operation**, Biseau ergonomique et conception incurvée pour une utilisation plus facile, Ergonomische Abschrägung und geschwungenes Design zur einfacheren Bedienung, Design curvo ed ergonomico per una maggiore praticità di utilizzo, Bisel ergonômico e design curvo para facilitar a operação, Bisel ergonómico y diseño curvo para una operación más sencilla.

3 **Elliptical racetrack-screw holes to maximize the fit of four M8 screws**, Trous de vis elliptiques pour maximiser l'ajustement des quatre vis M8, Ellipsenförmige Schraubenlöcher für optimalen Sitz von vier M8-Schrauben, Fori ellittici per un miglior fissaggio tramite quattro viti M8, Orificios para parafusos elípticos em formato de pista para maximizar o ajuste de quatro parafusos M8, Orificios de circuito elíptico para que los cuatro tornillos M8 encajen correctamente.

4 **Five M25 (P/N 3021D0397) or 3/4" NPT (P/N 3021D1505) entries (Antenna port excluded). The stopping plugs supplied (Honeywell P/N 1226-0258) are approved only for the OmniPoint universal transmitter.**, Cinq entrées M25 (P/N 3021D0397) ou 3/4 po NPT (P/N 3021D1505) (port d'antenne exclu). Les bouchons d'arrêt fournis (Honeywell P/N 1226-0258) sont approuvés uniquement pour l'émetteur universel OmniPoint, Fünf M25 (P/N 3021D0397) - oder 3/4"-NPT-Zuführungen (P/N 3021D1505) (Anschluss für Antenne ausgenommen), Die mitgelieferten Verschlussstopfen (Honeywell P/N 1226-0258) sind nur für den OmniPoint-Universalsender zugelassen. Cinque ingressi M25 (P/N 3021D0397) o NPT da 3/4" (P/N 3021D1505) (escluso l'attacco dell'antenna), I tappi di arresto forniti (P/N Honeywell 1226-0258) sono approvati solo per il trasmettitore universale OmniPoint.. Cinco entradas para M25 (P/N 3021D0397) ou 3/4 pol (P/N 3021D1505). NPT (porta de antena excluída), Os plugues de fechamento fornecidos (Honeywell P/N 1226-0258) são aprovados apenas para o transmissor universal OmniPoint. Cinco entradas M25 (P/N 3021D0397) o NPT de 3/4" (P/N 3021D1505) (se excluye el puerto para antena). Los tapones de cierre suministrados (Honeywell P/N 1226-0258) están aprobados solo para el transmisor universal OmniPoint.

5 **Top enclosure set screw**, Vis de réglage du boîtier supérieur, Obere Stellschraube für das Gehäuse, Vite di fermo dell'alloggiamento superiore, Parafusos do topo da carcaça, Tornillo de fijación del gabinete superior.

6 **Earth/ground point**, Point de mise à la terre/masse, Erdungspunkt, Earth/ground point, Punto di messa a terra, Ponto de terra/aterramento, Punto de conexión a tierra.

7 **Bluetooth Antenna (optional) P/N 3021D0399** Antenna Entry M22 is only used for the Bluetooth feature with the antenna module. It is not intended for other connections. Use the M22 plug when not in use. Bluetooth-Antenne (optional) P/N 3021D0399. Der Antenneneingang M22 wird nur für die Bluetooth-Funktion mit dem Antennenmodul verwendet. Für andere Anschlüsse ist es nicht vorgesehen. Verwenden Sie den M22-Stecker, wenn Sie ihn nicht verwenden. Antenna Bluetooth (opzionale) P/N 3021D0399. L'ingresso antenna M22 viene utilizzato solo per la funzionalità Bluetooth con il modulo antenna. Non è destinato ad altri collegamenti. Utilizzare la spina M22 quando non in uso. Antenne Bluetooth (en option) P/N 3021D0399. L'entrée d'antenne M22 est utilisée uniquement pour la fonction Bluetooth avec le module d'antenne. Il n'est pas destiné à d'autres connexions. Utilisez la fiche M22 lorsqu'elle n'est pas utilisée. Antena Bluetooth (opcional) P/N 3021D0399. A entrada de antena M22 é usada apenas para o recurso Bluetooth com o módulo de antena. Não se destina a outras conexões. Use o plugue M22 quando não estiver em uso. Antena Bluetooth (opcional) P/N 3021D0399. La entrada de antena M22 solo se usa para la función Bluetooth con el módulo de antena. No está destinado a otras conexiones. Utilice el enchufe M22 cuando no esté en uso.

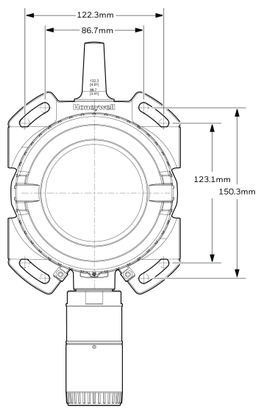

What's in a Full System Box

1 Quick Reference Guide	3 Terminal blocks	1 Screwdriver
1 M22 plug or BLE (optional)	1 Calibration Cap	1 Allen Wrench
3 Plugs 3/4" NPT or M25	1 Transmitter	

Sensor & Local Hart Interface

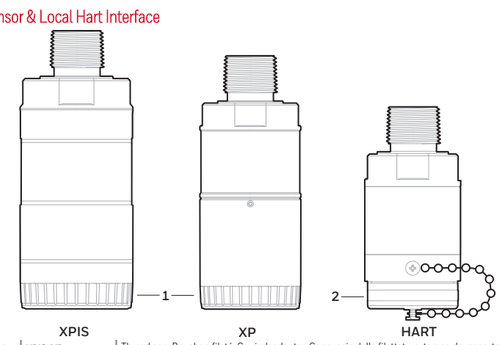

1	XPIS/XP	Thread cap, Bouchon fileté, Gewindeadapter, Cappuccio della filettatura, tampa de rosca, tapa roscada.
2	Local Hart Interface	Metal cap, Metal cap, Capuchon métallique, Metalladapter, Cappuccio metallico, tampa de metal, tapa metálica.

Certifications and Approvals

Hazardous Area Approvals (Transmitter/Sensor Dependent)
UL cUL classified: UL 1203, UL 913, UL 61010-1, CSA C22.2 No. 25, CSA C22.2 No. 30, CSA C22.2 No. 60079-0, CSA C22.2 No. 60079-11, CAN/CSA-C22.2 No. 61010-1-12;
Class I, Division 1, Groups A, B, C, & D T5;
Class II, Division 1, Groups F & G T4A

EU Directive 2012/19/EU: Waste Electrical and Electronic Equipment (WEEE) This symbol indicates that the product must not be disposed of as general industrial or domestic waste. This product should be disposed of through suitable WEEE disposal facilities. For more information about the disposal of this product, contact your authority, distributor, or manufacturer.

User interface overview

Aperçu de l'interface utilisateur, Übersicht über die Benutzeroberfläche, Panoramica dell'interfaccia utente, Visão geral da interface do usuário, Descripción general de interfaz de usuario.

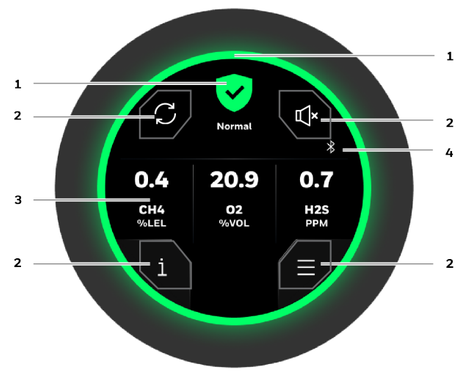

Number	Description
1	The LED light ring and Badge show the transmitter's running state, L'anneau lumineux à DEL et le badge indiquent l'état de fonctionnement de l'émetteur, Der LED-Leuchtring und die Plakette zeigen den Betriebszustand des Transmitters, L'anello luminoso e il badge LED indicano lo stato di funzionamento del trasmettitore, O anel de luz LED e o emblema mostram o estado de funcionamento do transmissor, La luz LED y la insignia muestran el estado de ejecución del transmisor.

2	Touch keys, Touches tactiles, Toccare il tasto, Teclas.

☰	Menu,	−+	Increase/Decrease, Augmentation/Diminution, Erhöhen/Verringern, Aumento/Riduzione, Aumentar/diminuir, Aumentar/Disminuir.
i	Information, Renseignements, Informationen, Informazioni, Informações, Información.	∧∨ < >	Navigate, Naviguer, Navigieren, Navigazione, Navegar.
✕ ✓	Selection, Sélection, Auswahl, Selezione, Seleção, Selección.	↻	Reset, Réinitialiser, Zurücksetzen, Azzeramento, Redefinir, Reiniciar.
↩	Return, Retour, Eingabe, Voltar, Regresar.	📈	Alarm Snapshot, Instantané d'alarme, Alarm-Snapshot, Snapshot allarme, Captura de alarme, Instantánea de la alarma.
🔇	Alarm Relay Acknowledge, Acquittement du relai d'alarme, Alarmrelais bestätigen, Acquisizione relè allarme, Confirmação de relé de alarme, Reconocimiento del retransmisor de la alarma		

3 Gas readings with gas type and measuring unit, Lectures de gaz avec type de gaz et unité de mesure, Gasmesswerte mit Gastyp und Maßeinheit, Letture gas con tipologia e unità di misura, Leituras de gás com tipo de gás e unidade de medição, Lecturas del gas con tipo de gas y unidad de medida.

4 Icons:, Icônes:, Anzeigesymbole:, Icone:, Íconos:, ícono:

- Option module (BLE, MODBUS RTU) installation state, État d'installation du module d'option (BLE, MODBUS RTU), Installationszustand des Optionsmoduls (BLE, MODBUS, RTU), Stato di installazione modulo opzionale (BLE, MODBUS RTU), Estado de instalação do módulo opcional (BLE, MODBUS RTU), Estado de instalación del módulo opcional (BLE, MODBUS RTU).
- Channel information (order), Informations sur le cana, Kanalinformationen (Reihenfolge), Informazioni sui canali (ordine), Informações do canal (pedido), Información del canal (orden).
- Sensor changing indicator, Indicateur de changement de détecteur, Anzeige für Sensorwechsel, Indicatore sostituzione sensore, Indicador de mudança de sensor, Indicador del cambio de sensor.
- Bump/calibration overdue indicator, Indicateur de test fonctionnel/étalonnage en retard, Anzeige für Fälligkeit von Funktionstest/Kalibrierung, Indicatore intervallo impatto/taratura, Indicador de teste geral/calibração atrasada, Indicador de vencimiento de calibración/prueba funcional.

Status, Statut, Stato,	**LED Light Ring**, Anneau lumineux à DEL, LED-Leuchtring, Anello luminoso LED, Anel de luz LED, Anillo de luz LED.			
	Red, Rouge, Rot, Rosso, Vermelho, Rojo.	**Green**, Vert, Grün, Verde.	**Yellow**, Jaune, Gelb, Giallo, Amarelo, Amarillo.	**Blue**, Bleu, Blau, Blu, Azul.
Inhibit, Inhiber, Sperren, Inibizione, Inibição, Inhibición.		**Flashing alternately green & yellow**, Clignotant alternativement vert et jaune, Blinkt abwechselnd grün und gelb, Intermittenza alternata verde e giallo, Piscando alternadamente em verde e amarelo, Intermitente alternando entre verde y amarillo.		
Alarm 2, Allarme 2, Alarma 2.	**Flashing**, Clignotant, Blinkt, Intermittenza, Intermitente.			
Alarm 1, Allarme 1, Alarma 1.	**Solid**, Fixe, Leuchtet konstant, Fisso, Contínuo, Fijo.			
Fault, Anomalie, Fehler, Errore, Falha, Falla.			**Flashing**, Clignotant, Blinkt, Intermittenza, Intermitente,	
Warning, Avertissement, Warnung, Attenzione, Aviso, Advertencia.			**Solid**, Fixe, Leuchtet konstant, Contínuo, Fijo.	
Warm-up, Préchauffage, Aufwärmen, Riscaldamento, Aquecimento, Calentamiento.		**Flashing alternately green & yellow**, Clignotant alternativement vert et jaune, Blinkt abwechselnd grün und gelb, Intermittenza alternata verde e giallo, Piscando alternadamente em verde e amarelo, Intermitente alternando entre verde y amarillo.		
Normal, Normale.		**Solid (default)** , Solide (par défaut), Leuchtet konstant (Standardeinstellung), Fisso (predefinito), Contínuo (padrão), Fijo (predefinido).		
Bluetooth connected, Bluetooth connecté, Bluetooth-Verbindung, Bluetooth connesso, Bluetooth ligado, Bluetooth conectado.				**Solid**, Fixe, Leuchtet konstant, Fisso, Contínuo, Fijo.
Transmitter Updating, Mise à jour de l'émetteur, Transmitter wird aktualisiert, Aggiornamento trasmettitore, Atualização de transmissor, Actualización del transmisor.	**Flashing alternately red & green**, Clignotant alternativement vert et rouge, Blinkt abwechselnd rot und grün, Intermittenza alternata rosso e verde, Piscando alternadamente em vermelho e verde, Intermitente alternando entre rojo y verde.			

Mounting the Transmitter

The transmitter can be attached to flat wall surfaces of various types or pipes using the optional Pipe Mount Kit.

Wall | Vertical pipe | Horizontal pipe

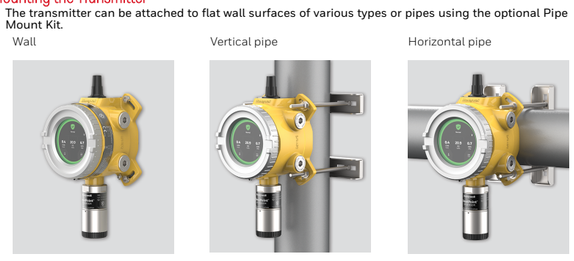

The pipe mount kit allows the transmitter to be mounted to pipes from 2" –6" (50-140mm) in diameter. It includes the pipe mount bracket, carriage bolts, nuts, and lock washers.

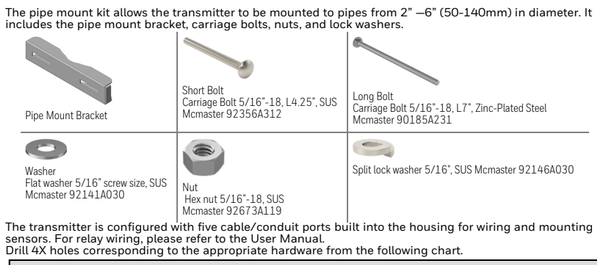

The transmitter is configured with five cable/conduit ports built into the housing for wiring and mounting sensors. For relay wiring, please refer to the User Manual.
Drill 4X holes corresponding to the appropriate hardware from the following chart.

Mounting hardware			
Mounting surface	Example part	Description	Drill bit size
Drywall, plaster, wood paneling	McMaster-Carr 97121A043 (Quantity: 4 each) In the case of McMaster-Carr 90107A029 (Quantity: 4 each)	Rounded Head Toggle Bolt • Thread 1/4in – 20 • Length 3in • 2-1/8in Wing-Span Toggle • Pull-out Strength: 50lbs/ Shear Strength: 50 lbs 316 Stainless Steel Washer • For screw 1/4in • ID 0.281in / OD 0.625in / Thickness 0.043in-0.057in	5/8in
Concrete	McMaster-Carr 97083A210 (Quantity: 4 each) And McMaster-Carr 90272A540 (Quantity: 4 each) In case McMaster-Carr 90107A029 (Quantity: 4 each)	Steel Female-Threaded Anchor for Concrete • Thread 1/4in – 20 • Length 1in • Pull-out Strength: 495 lbs / Shear Strength: 530lbs Zinc-Plated Steel Pan Head Phillips Screw • Thread 1/4in – 20, Length 3/4in 316 Stainless Steel Washer • For screw 1/4in • ID 0.281in / OD 0.625in / Thickness 0.043in-0.057in	3/8in

Wiring for Power

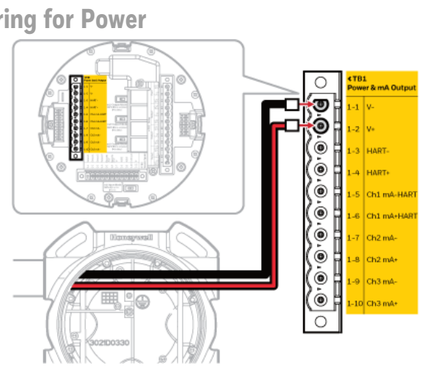

Ensure that sufficient power is supplied; 24 VDC is required. Circuits are limited to overvoltage category III or less. Use wires size 30 - 12 AWG and tightening torque of 5 - 7 Lb-in.

mA Output Mode

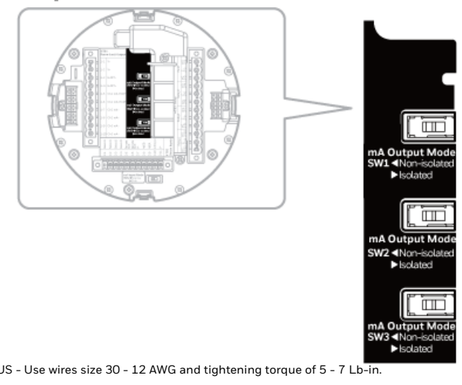

For MODBUS - Use wires size 30 - 12 AWG and tightening torque of 5 - 7 Lb-in.

Relay Wiring

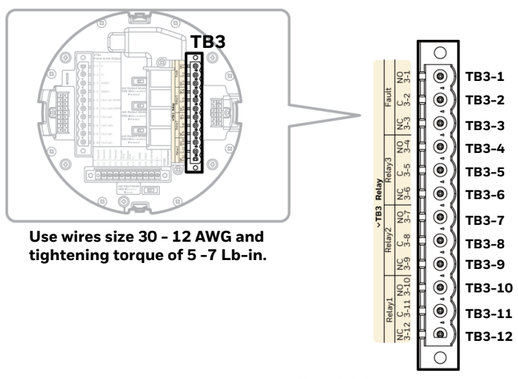

Use wires size 30 - 12 AWG and tightening torque of 5 -7 Lb-in.

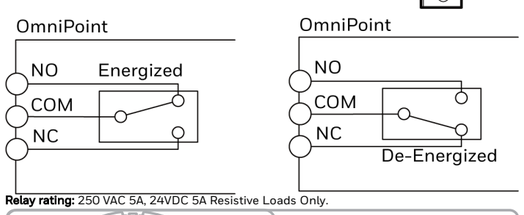

Relay rating: 250 VAC 5A, 24VDC 5A Resistive Loads Only.

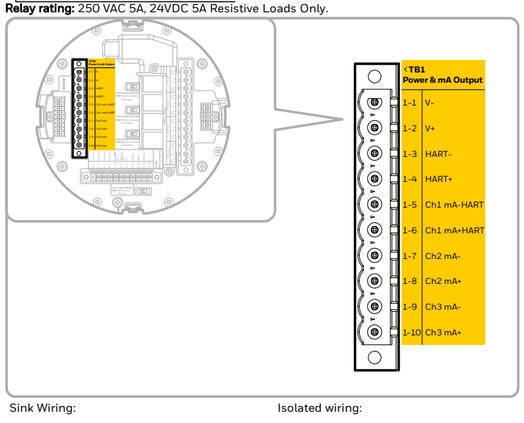

Sink Wiring:

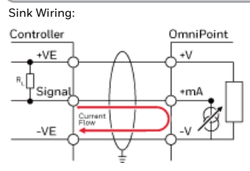

Isolated wiring:

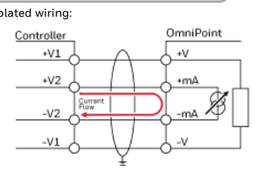

Source wiring:

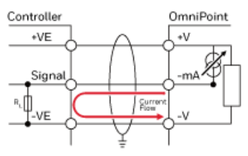

XP and XPIS Sensor to TX Wiring

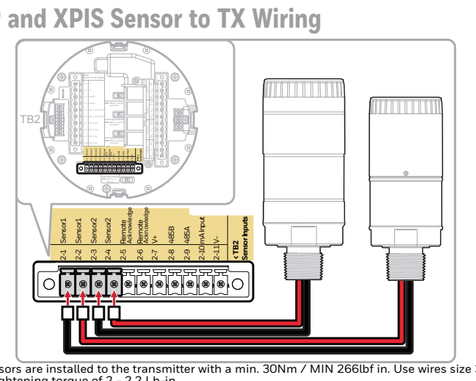

Ensure sensors are installed to the transmitter with a min. 30Nm / MIN 266lbf in. Use wires size 30-14 AWG and tightening torque of 2 - 2.2 Lb-in

Optima to TX Wiring

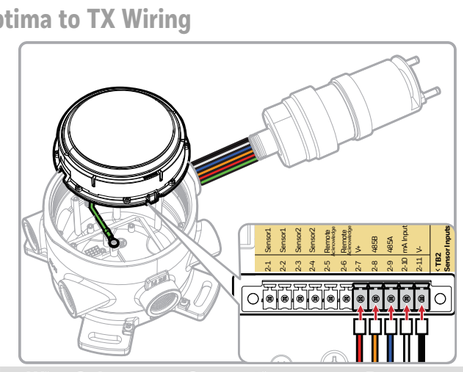

Wire Color	Connection	Purpose
Red	+24 Vdc	+ve Supply
Black	0 Vdc	-ve Supply
White	4-20 mA Output	Signal
Orange	RS485 A	Communication
Blue	RS485 B	Communication
Green/Yellow	Earth	Protective Earth

Remote Mount Sensor Configuration

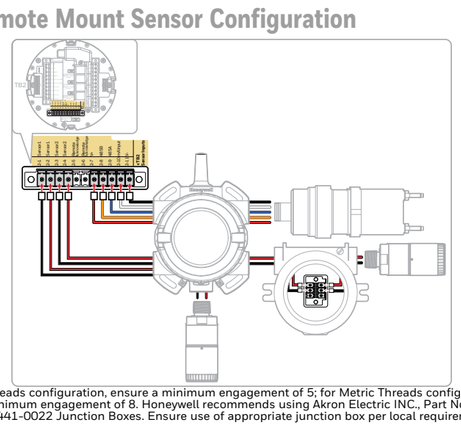

For NPT Threads configuration, ensure a minimum engagement of 5; for Metric Threads configuration, ensure a minimum engagement of 8. Honeywell recommends using Akron Electric INC., Part Nos. 2430-0021 and 2441-0022 Junction Boxes. Ensure use of appropriate junction box per local requirements.

Grounding and EMI

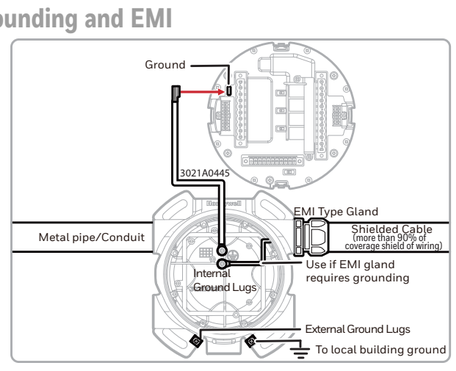

Internal ground connection: Utilize the shield of the wiring cable recommended in the wiring instructions. For connection to this terminal, twist the shield wire to avoid stray shield wires. Loosen the screw sufficiently and wrap the wire around the screw in a "U" shape. Raise the clamp and place the wire between the clamp and ground base, lower the clamp, and tighten the screw for a torque of 6.9 lb-in.
External ground connection: If local authority requires, utilize at least 4mm² copper (stranded or solid) wire. Loosen the screw sufficiently to enable wrapping the wire around the screw in a "U" shape. Raise the clamp and place the wire between the clamp and ground base, lower the clamp, and tighten the screw to a torque of 10.4 lb-in.
Supplemental external bonding terminal should not be used in North American installations unless local authorities permit.

⚠ **CAUTION: Any earthing regime employed must avoid earth loops.**

The following information is provided to assist with proper earthing of the Omnipoint:

- The Omnipoint provides both internal and external earth ground points. This facilitates connecting the detector to the protective earth.
- The internal earth shall be used for the equipment grounding connection. It must be at least equal in mm² to the incoming power conductors.
- The EXTERNAL earth provides a supplementary bonding connection, which allows for the connection of field wiring conductors of at least 4mm².

Wiring the Transmitter

WARNING

RISK OF RADIO FREQUENCY INTERFERENCE
The sensor must be earthed/grounded for intrinsic safety, electrical safety and to limit the effects of radio frequency interference. Earth/ground points are provided inside and outside the unit. EMI note for applications using shielded cable: Cable shield must provide 90% of wiring coverage. Cable shield terminations must be made at the cable glands with suitable EMI-type glands. Avoid terminating cable shields at the Earth ground lug inside the OmniPoint enclosure. In cases where wiring is in a pipe, a shielded cable is not required.
The internal grounding terminal shall be used as the primary equipment ground. The external terminal is only a supplemental bonding connection where authorities permit or require such a connection.

WARNING

RISK OF IGNITION OR ELECTRIC SHOCK

- Install in accordance with local electrical codes.
- Follow the warnings and requirements on the junction box for proper seals in the conduit as required.
- To reduce the risk of ignition in hazardous atmospheres, conduit runs must have a seal fitting connected within 18in. of the enclosure (Only for XPIS Sensor).
- Do not open in an explosive atmosphere.
- Do not open or separate when energized.
- Potential electrostatic charging hazard - See the OmniPoint User Manual for instructions.

RISK OF ELECTROSTATIC DISCHARGE

- Clean the product only with a damp cloth.

RISK OF EXPLOSION

- High off-scale readings may indicate an explosive gas concentration

CAUTION

RISK OF IGNITION

- To reduce the risk of ignition in hazardous atmospheres, disconnect the equipment from the supply circuit before opening the enclosure. Keep tightly closed when in operation.

RISK OF INJURY, IMPROPER OPERATION, EQUIPMENT DAMAGE, AND INVALIDATION OF WARRANTY

- Install in accordance with local electrical codes.
- Relevant standards must be followed to maintain the overall certification of the detector.
- Only use with Honeywell replacement parts and accessories.
- Never open system devices under power unless the area is known to be non-hazardous.
- The internal grounding terminal shall be used as the equipment grounding means. The external terminal is only a supplemental bonding connection where local authorities permit or require it.
- Periodic checks are recommended to verify the safety and integrity of the system.
- For optimal performance, periodically zero the sensor in a normal atmosphere (20.9% v/v O2) that is free of hazardous gases.
- As some test gases are hazardous, exhaust the flow housing outlet to a safe area.
- All unused and used cable/conduit entries must be sealed with a suitable certified sealing plug and cable gland.
- Use only certified 3/4" or M25 cable glands for installation.
- Use copper conductors only.

Specific Conditions of Use

Potential Electrostatic Discharge — Clean the product only with a damp cloth.

Operating Conditions

This equipment is intended for use under the following conditions

Environmental:	• Temperature: -55°C ≤ Tamb ≤ + 75°C / -67°F ≤ Tamb ≤ + 167°F (transmitter) • Humidity: 0 to 99% RH non-condensing (transmitter) • Altitude less than 2000m • Indoor use for UL/CSA 61010-1
IP Rating:	• NEMA 4X IP66/67
Operating Voltage:	• 12-32 Vdc (24 Vdc Nominal) XP (mV, mA) and XPIS (ECC) sensors 18-32 Vdc (24 Vdc Nominal) Optima • Overvoltage Category II (UL/CSA 61010-1)
Power Consumption	• Transmitter: Normal 4.5 watts, Max 8.5 watts • XPIS sensor (EC cell): Max 0.3 watts • XP sensor (Catalytic or IR cell): Max 1.7 watts • Optima + 2 XP (CB) sensors: 17 watts
Point Infrared sensor (Searchpoint Optima):	• Max 13.0 watts (Transmitter + Optima) • Transmitter : typ 4.5 watts, max 8.5 watts • Optima : max 4.5 watts

Web app and Bluetooth

Connecting to a detector via Bluetooth
To pair your smartphone with a specific detector, follow these steps:

1. Download the OmniPoint app from Google Play Store. Install and launch the app.
2. Create and register a user account, and log on with the created account information.
3. To associate with one or more gas detectors, scan the QR code on the sheet included in the box or enter its Activation Key.
4. Complete the installation of the detectors.
5. On the app's home screen, tap DETECTORS to scan for available detectors.
6. Select a detector from the detector list to pair with it.
7. Look for the detector whose status indicator is flashing blue.
8. Tap Confirm to pair with that detector. Otherwise, tap Return to List to select one of the others.

Configuration

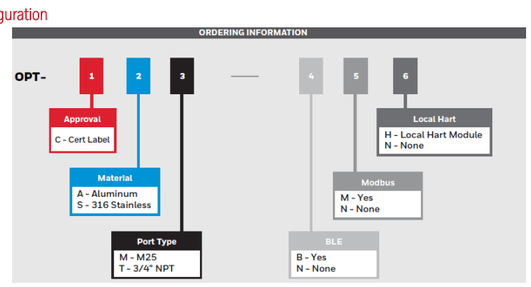

OmniPoint may be fitted with the following:

- XP (Cat bead and IR)
- XPIS (Electrochemical)
- Optima (Hydrocarbon Point IR)
- Local Hart Port

Any cable entry other than the top can be used for power or sensor connections.
OmniPoint is a gas detection system. When assessing the overall system rating, please consult the rating of each component.

- Please ensure the suitability of all components for the application.
- Please consult the rating of each component in the system and the overall suitability for the application.

Contact Us

Europe, Middle East, Africa:
Life Safety Distribution GmbH
Javastrasse 2
8604 Hegnau
Switzerland
Tel: +41 (0)44 943 4300
gasdetection@honeywell.com
Americas:
Honeywell Analytics Distribution Inc.
405 Barclay Blvd.
Lincolnshire, IL 60069
USA
Tel: +1 847 955 8200
Toll-free: +1 800 538 0363
detectgas@ honeywell.com
Technical Services
EMEA: gastechsupportemea@ honeywell.com
Americas: is.gas.techsupport@ honeywell.com
AP: gas.techsupport.apaci@ honeywell.com
LATAM: SoporteTecnico.HGAS@honeywell.com

Scan this code for further reference to the OmniPoint on the Honeywell website

Quick Reference Guide3021M5001
Language: English
Revision A
1/2/2025

@ 2024 Honeywell International INC.

automation.honeywell.com

FRANÇAIS

Description du produit

L'émetteur OmniPoint™ est une solution complète de détection de gaz conçu pour fonctionner dans des zones dangereuses et prendre en charge plusieurs détecteurs pour détecter les risques liés aux gaz toxiques, à l'oxygène et aux gaz inflammables. OmniPoint II utilise plusieurs technologies de capteurs pour relever divers défis de détection de gaz dans diverses industries mondiales. L'interface tactile en couleur et la fonctionnalité Bluetooth en option rendent la configuration et la maintenance intuitives. La prise en charge jusqu'à 3 capteurs permet au OmniPoint d'être flexible et évolutif pour répondre à vos exigences de sécurité.

Que contient une boîte système complète

1 Guide de démarrage rapide	3 Borniers	1 Tournevis
1 Fiche M22 ou BLE (en option)	1 Bouchon d'étalonnage	1 clé Allen
3 Fiches 3/4 po NPT ou M25	1 Émetteur	

Conditions de fonctionnement

Cet équipement est destiné à être utilisé dans les conditions suivantes

Conditions ambiantes	• Température : -55 °C ≤ Tamb ≤ 75 °C / -67 °F ≤ Tamb ≤ 167 °F (émetteur) • Humidité : HR de 0 à 99 % sans condensation (émetteur) • Altitude less than 2000m • Indoor use for UL/CSA 61010-1
Évaluation IP :	• NEMA 4X IP66/67
Tension de fonctionnement :	• Détecteurs XP (mV, mA) et XPIS (ECC) 12-32 V c.c (24 V c.c. nominale) Optima 18-32 V c.c. (24 V c.c. nominale) • Overvoltage Category II (UL/CSA 61010-1)
Consommation d'énergie:	• Émetteur : Normal 4,5 watts, Max 8,5 watts • Capteur XPIS (cellule EC) : Max 0,3 watts • Capteur XP (cellule catalytique ou IR) : Max 1,7 watts • Capteurs Optima + 2 XP (CB) : 17 watts
Détecteur IR Point (Searchpoint Optima) :	• Max 13,0 watts (émetteur + Optima) • Émetteur : type 4,5 watts, maximum 8,5 watts • Optima : max 4,5 watts

AVERTISSEMENT

RISQUE D'INFLAMMATION OU DE CHOC ÉLECTRIQUE

- Installez tous les produits conformément aux codes locaux.
- Suivez les avertissements et les exigences sur la boîte de jonction pour assurer une étanchéité appropriée dans le conduit, selon les besoins.
- Pour réduire le risque d'inflammation d'une atmosphère dangereuse, les conduits doivent avoir un raccord d'étanchéité connecté dans les 18 po (457 mm) du boîtier.
- Ne pas ouvrir en atmosphère explosive.
- Ne pas ouvrir ou séparer lorsqu'il est sous tension.
- Risque potentiel de charge électrostatique.

RISQUE DE DÉCHARGE ÉLECTROSTATIQUE

- Nettoyez le produit uniquement avec un chiffon humide.

RISQUE D' EXPLOSION

- Des résultats dépassant considérablement l'échelle peuvent être indicateurs d'une concentration explosive.

MISE EN GARDE

RISQUE D'INFLAMMATION

- Pour réduire le risque d'inflammation dans les atmosphères dangereuses, débranchez l'équipement du circuit d'alimentation avant d'ouvrir le boîtier. Conservez-le hermétiquement fermé lors du fonctionnement.

RISQUE DE BLESSURE, DE MAUVAIS FONCTIONNEMENT, DE DOMMAGES À L'ÉQUIPEMENT ET D'INVALIDATION DE LA GARANTIE

- Installez tous les produits conformément aux codes locaux.
- Des normes appropriées doivent être suivies pour maintenir la certification globale du détecteur.
- Utiliser uniquement avec des pièces de rechange et accessoires Honeywell.
- N'ouvrez jamais les dispositifs du système sous tension, sauf si la zone est connue comme non dangereuse.
- La mise à la terre interne doit être utilisée comme la mise à la terre principale de l'équipement. Le terminal externe n'est qu'une connexion de liaison supplémentaire où les autorités locales autorisent ou nécessitent une telle connexion.
- Des contrôles périodiques sont recommandés pour vérifier la sécurité et l'intégrité du système.
- Pour des performances optimales, mettez périodiquement le détecteur à zéro dans une atmosphère normale (20,9 % v/v d'O2) exempte de gaz dangereux.
- Étant donné que certains gaz de test sont dangereux, évacuez la sortie du boîtier de circulation vers une zone sûre.

Application Web et Bluetooth

Connexion à un détecteur via Bluetooth
Pour associer votre téléphone intelligent à un détecteur spécifique, procéder comme suit :

1. Télécharger l'application Sensepoint à partir de Google Play Store. Installer et lancer l'application.
2. Créer et enregistrer un compte utilisateur et se connecter avec les données de compte créé.
3. Pour associer un ou plusieurs détecteurs de gaz, numériser le code QR sur la feuille incluse dans le boîtier ou entrer sa clé d'activation.
4. Terminer l'installation des détecteurs.
5. Sur l'écran d'accueil de l'application, appuyer sur DÉTECTEURS pour rechercher les détecteurs disponibles.
6. Sélectionner un détecteur dans la liste des détecteurs à attacher avec lui.
7. Rechercher le détecteur dont l'indicateur de statut est bleu.
8. Appuyer sur Confirmer le détecteur à coupler avec ce détecteur. Autrement, appuyer sur Revenir à la liste pour sélectionner un autre détecteur.

Montage de l'émetteur

L'émetteur peut être fixé sur des surfaces murales plates de différents types ou sur des tuyaux à l'aide de la trousse de montage sur conduit en option.
La trousse de montage sur conduit permet de monter l'émetteur sur un conduit de 2 à 6 pouces (50 à 140 mm) de diamètre. Cette trousse comprend le support de montage du conduit, boulons ordinaires, des écrous et des rondelles de blocage.
L'émetteur est configuré avec cinq ports pour câble/conduit intégrés au boîtier pour le câblage et le montage des détecteurs.
Pour le câblage du relais, veuillez vous référer au manuel d'utilisation.
Percez 4 trous correspondant au matériel approprié selon le tableau suivant.

Quincaillerie de montage			
Surface de montage	Exemple de pièce	Description complète	Taille de foret
Cloison sèche, plâtre, boiseries	McMaster-Carr 97121A043 (Quantité: 4 chacun) Au cas où McMaster-Carr 90107A029 (quantité: 4 chacun)	Boulon à ailettes à tête arrondie • Filetage 1/4po – 20 • Longueur 3 po • Bascule d'envergure de 2-1/8 po • Force d'arrachement : 50 lb Résistance au cisaillement : 50 lb Rondelle en acier inoxydable 316 • Pour vis 1/4 po • D.I. 0,281 po / D.E. 0,625 po / épaisseur 0,043 -0,057 po	5/8 po
Béton	McMaster-Carr 97083A210 (Quantité : 4 chacun) et McMaster-Carr 90272A540 (quantité: 4 chacun) Au cas où McMaster-Carr 90107A029 (quantité : 4 chacun)	Ancrage fileté femelle en acier pour béton • Filetage 1/4po – 20 • Longueur 1 po • Force d'arrachement : 495 lb / Résistance au cisaillement : 530 lb Vis Phillips à tête cylindrique en acier zingué • Filetage 1/4 po – 20, longueur 3/4 po Rondelle en acier inoxydable 316 • Pour vis 1/4 po • D.I. 0,281 po / D.E. 0,625 po / épaisseur 0,043 -0,057 po	3/8 po

Câblage de l'émetteur

WARNING
RISQUE D'INTERFÉRENCES RADIOFRÉQUENCES

Le détecteur doit être relié à la terre/masse pour maintenir la sécurité électrique et pour limiter les effets des interférences radio. Les points terre/masse sont fournis à l'intérieur et à l'extérieur de l'appareil. Remarque EMI pour les applications utilisant un câble blindé : Le blindage du câble doit assurer 90 % de la couverture du câblage. Les terminaisons du blindage du câble doivent être réalisées au niveau des presse-étoupes avec des presse-étoupes appropriés de type EMI. Évitez de terminer les blindages des câbles au niveau de la cosse de terre à l'intérieur de OmniPoint l'enceinte. Dans les cas où le câblage se trouve dans une canalisation, un câble blindé n'est pas requis.
La mise à la terre interne doit être utilisée comme la mise à la terre principale de l'équipement. Le terminal externe n'est qu'une connexion de liaison supplémentaire où les autorités locales autorisent ou nécessitent une telle connexion.

DEUTSCHE

Produktbeschreibung

Der OmniPoint™-Transmitter ist eine umfassende Lösung zur Gasüberwachung, die für den Einsatz in Gefahrenbereichen konzipiert ist und mehrere Sensoren zur Erkennung von toxischen, sauerstoffhaltigen und brennbaren Gasen unterstützt. OmniPoint Dabei werden mehrere Sensortechnologien zur Gasüberwachung in den unterschiedlichsten globalen Industriebranchen verwendet. Farbige Benutzeroberfläche mit Touch-Tasten und optionale, für Bluetooth aktivierte Bedienung sorgen für eine intuitive Einrichtung und Wartung. Die Unterstützung von bis zu 3 Sensoren macht OmniPoint Ihren Sicherheitsanforderungen entsprechend flexibel und skalierbar.

Vollständiger Lieferumfang des Systems

1 Kurzanleitung	3 Klemmenblöcke	1 Schraubendreher
1 M22-Steckverbinder oder BLE (optional)	1 Kalibrieradapter	1 Inbusschlüssel
3 Steckverbinder, 3/4" NPT oder M25	1 Transmitter	

WARNUNG

ENTZÜNDUNGS- ODER STROMSCHLAGRISIKO

- Installieren Sie das Gerät in Übereinstimmung mit örtlichen Vorschriften für Elektrogeräte.
- Befolgen Sie die Warnhinweise und Anforderungen auf dem Anschlusskasten, um eine einwandfreie Abdichtung in der Leitung zu gewährleisten.
- Um die Entzündungsgefahr in einer explosionsgefährdeten Atmosphäre zu minimieren, muss der Kanal innerhalb von etwa 45.7 cm vom Gehäuse abgedichtet sein.
- Nicht in explosionsfähiger Atmosphäre öffnen.
- Unter Spannung nicht öffnen oder trennen.
- Mögliche Gefahr elektrostatischer Aufladung – Anweisungen finden Sie im Benutzerhandbuch.

GEFAHR EINER ELEKTROSTATISCHEN ENTLADUNG

- Reinigen Sie das Produkt nur mit einem feuchten Tuch.
- Nicht in explosionsfähiger Atmosphäre öffnen.
- Unter Spannung nicht öffnen oder trennen.
- Mögliche Gefahr elektrostatischer Aufladung.

EXPLOSIONSGEFAHR

- Werte weit oberhalb des Messbereichs können auf explosive Gaskonzentrationen hinweisen.

ACHTUNG

ENTZÜNDUNGSGEFAHR

- Zum Reduzieren der Entzündungsgefahr in einer explosionsgefährdeten Atmosphäre trennen Sie das Gerät vom Versorgungsschaltkreis, bevor Sie das Gehäuse öffnen. Das Gehäuse muss während des Betriebs fest geschlossen sein.

GEFAHR VON VERLETZUNGEN, FUNKTIONSSTÖRUNGEN, GERÄTESCHÄDEN UND ERLÖSCHEN DER GARANTIE

- Installieren Sie das Gerät in Übereinstimmung mit örtlichen Vorschriften für Elektrogeräte.
- Um die Gesamtzulassung des Detektors beizubehalten, müssen die einschlägigen Normen erfüllt werden.
- Verwenden Sie das Gerät nur mit Honeywell Ersatzteilen und Zubehör.
- Öffnen Sie die Systemgeräte nie, wenn Spannung anliegt, es sei denn, der Bereich ist als sicher eingestuft.
- Zum Erden des Geräts wird die interne Erdungsklemme verwendet. Die externe Klemme dient lediglich als ergänzender Anschluss, wenn Behörden vor Ort diese Anschlussart gestatten oder vorschreiben.
- Regelmäßige Überprüfungen der Systemsicherheit- und -integrität werden empfohlen.
- Um optimalen Betrieb zu gewährleisten, setzen Sie den Sensor in regelmäßigen Abständen und in normaler Umgebung (20,9 % v/v O2) ohne gefährliches Gas zurück.
- Da einige Testgase gefährlich sind, muss der Ablass des Strömungsgehäuses in einen sicheren Bereich abgeleitet werden.

Betriebsbedingungen

Die Geräte sind für die Verwendung unter folgenden Bedingungen bestimmt:

Umgebung:	• Temperatur: -55 °C ≤ Tamb ≤ +75 °C (Transmitter) • Feuchtigkeit: 0 bis 99 % relative, nicht kondensierende Luftfeuchtigkeit (Transmitter) • Höhe unter 2000 m • Innenbereich für UL/CSA 61010-1
IP-Schutzklasse:	• NEMA 4X IP66/67
Betriebsspannung:	• 12–32 VDC (24 VDC Nennspannung) XP- (mV, mA) und XPIS-Sensoren (ECC) • 18–32 VDC (24 VDC Nennspannung) Optima • Überspannungskategorie II (UL/CSA 61010-1)
Infrarot-Punktsensor (Searchpoint Optima):	• Max. 13,0 Watt (Transmitter + Optima) • Transmitter: Typ 4,5 Watt, max. 8,5 Watt • Optima: max. 4,5 Watt
Energieverbrauch:	• Sender: Normal 4,5 Watt, max. 8,5 Watts • XPIS -Sensor (EC -Zelle): max. 0,3 Watt • XP-Sensor (katalytische oder IR-Zelle): Max. 1,7 Watt • Optima + 2 XP (CB) Sensoren: 17 Watt

Web-App und Bluetooth

Verbindungsherstellung zu einem Detektor über Bluetooth
So stellen Sie mit Ihrem Smartphone eine Verbindung zu einem bestimmten Detektor her:

1. Laden Sie die Omnipoint-App aus dem Google Play Store herunter. Installieren und starten Sie die App.
2. Erstellen Sie ein Benutzerkonto und melden Sie sich mit den erstellten Kontodaten an.
3. Um mindestens einen Gasdetektor zuzuordnen, scannen Sie den QR-Code auf dem Dokument, das im Paket enthalten ist, oder geben Sie den Aktivierungsschlüssel ein.
4. Schließen Sie die Installation der Detektoren ab.
5. Tippen Sie auf dem Startbildschirm der App auf DETECTORS (DETEKTOREN), um nach verfügbaren Detektoren zu suchen.
6. Wählen Sie einen Detektor aus der Liste aus, um eine Verbindung damit herzustellen.
7. Suchen Sie nach dem Detektor, dessen Statusanzeige blau blinkt.
8. Tippen Sie auf „Confirm Detector" (Detektor auswählen), um eine Verbindung mit dem Detektor herzustellen. Alternativ tippen Sie auf „Return to list" (Zurück zur Liste), um einen anderen Detektor auszuwählen.

Montage des Transmitters

Der Transmitter kann an verschiedenen Wänden mit glatter Oberfläche oder mit dem optionalen Rohrmontagesatz an Rohren befestigt werden.
Mithilfe des Rohrmontagesatzes kann der Transmitter an einem Rohr mit einem Durchmesser zwischen 50 und 140 mm montiert werden. Der Montagesatz umfasst die Rohrmontagehalterung, Schlossschrauben, Muttern und Sicherungsscheiben.
Der Transmitter ist zum Anschließen und Montieren des Sensors mit fünf in das Gehäuse integrierten Kabel-/Kanalzuführungen konfiguriert.
Weitere Informationen zur Relaisverkabelung finden Sie im Benutzerhandbuch.
Bohren Sie gemäß der folgenden Tabelle 4X Löcher, die der entsprechenden Hardware entsprechen.

Montagehardware			
Montageoberfläche	Beispielteil	Beschreibung	Bohrergröße
Trockenbau, Gipsputz, Holztäfelung	McMaster-Carr 97121A043 (Menge: 4 Stück) In Kasten McMaster-Carr 90107A029 (Menge: 4 Stück)	Rundkopf-Knebelschraube • Gewinde: 6,35 mm–508 mm • Länge: 76,2 mm • 50,8 –3,18 mm Umschalten der Spannweite • Auszugsfestigkeit: 22,68 kg/ Scherfestigkeit: 22,68 kg Unterlegscheibe aus Edelstahl 316 • Für Schraube: 6,35 mm • ID: 7,14 mm/AD: 15,88 mm/Dicke: 1,09 mm–1,45 mm	15,88 mm
Beton	McMaster-Carr 97083A210 (Menge: 4 Stück) und McMaster-Carr 90272A540 (Menge: 4 Stück) In Kasten McMaster-Carr 90107A029 (Menge: 4 Stück)	Stahlanker mit Innengewinde für Beton • Gewinde: 6,35 mm–508 mm • Länge: 25,4 mm • Auszugsfestigkeit: 224,53 kg/ Scherfestigkeit: 240,4 kg Kreuzschlitz-Flachkopfschraube aus verzinktem Stahl • Gewinde: 6,35 mm–508 mm, Länge: 19,05 mm Unterlegscheibe aus Edelstahl 316 • Für Schraube: 6,35 mm • ID: 7,14 mm/AD: 15,88 mm/Dicke: 1,09 mm–1,45 mm	9,5 mm

Verkabelung des Transmitters

WARNUNG

GEFAHR VON HOCHFREQUENZSTÖRUNGEN
Der Sensor muss zur Gewährleistung der Eigensicherheit, der elektrischen Sicherheit und zur Begrenzung der Beeinträchtigung durch Hochfrequenzstörungen geerdet werden. Erdungspunkte befinden sich sowohl innen als auch außen am Gerät. EMV-Hinweis für Anwendungen, die abgeschirmte Kabel verwenden: Der Kabelschirm muss eine Abdeckung von 90 % aufweisen. Die Kabelschirme müssen an den Kabelverschraubungen mit geeigneten EMV-Verschraubungen abgeschlossen werden. Schließen Sie die Kabelschirme nicht an der Erdungslasche im OmniPoint Gehäuse ab. Ist die Verkabelung in einem Rohr, sind keine abgeschirmten Kabel erforderlich. Die interne Erdungsklemme wird als Primärerdung des Geräts verwendet. Die externe Klemme dient lediglich als ergänzender Anschluss, wenn Behörden diese Anschlussart gestatten oder vorschreiben.

ITALIANO

Descrizione del prodotto

Il trasmettitore OmniPoint™ rappresenta una soluzione completa per il rilevamento dei gas ed è stato progettato appositamente per l'impiego in luoghi pericolosi e per supportare più sensori al fine di individuare i rischi relativi ai gas tossici, infiammabili e all'ossigeno. OmniPoint, grazie alla sua tecnologia a sensori multipli, consente di affrontare le sfide relative al rilevamento dei gas in una vasta gamma di settori industriali a livello globale. L'interfaccia a colori con tecnologia touch key e il funzionamento opzionale con Bluetooth ne semplificano la configurazione e la manutenzione. Il supporto per un massimo di 3 sensori rende OmniPoint flessibile e scalabile, in modo da soddisfare tutti i requisiti di sicurezza.

Contenuto della confezione di un sistema completo

1 Guida rapida	3 Morsettiere	1 Cacciavite
1 Plug M22 o BLE (opzionale)	1 Cappuccio per taratura	1 Chiave a brugola
3 Plug da 3/4" NPT o M25	1 Trasmettitore	

PRECAUZIONI

RISCHIO DI INCENDIO

- Per ridurre il rischio di incendio in atmosfere pericolose, scollegare l'apparecchio dal circuito di alimentazione prima di aprire l'alloggiamento. Mantenerlo ben chiuso durante il funzionamento.

RISCHIO DI LESIONI, FUNZIONAMENTO IMPROPRIO, DANNI ALL'APPARECCHIO E ANNULLAMENTO DELLA GARANZIA

- Installare in base alle normative elettriche locali.
- Per salvaguardare la validità delle certificazioni del rilevatore è indispensabile attenersi alle normative appropriate.
- Utilizzare esclusivamente con ricambi e accessori Honeywell.
- Non aprire mai i dispositivi di sistema collegati all'alimentazione, salvo in ambienti non pericolosi.
- Il terminale di messa a terra interno deve essere utilizzato come sistema di messa a terra dell'apparecchiatura. Il terminale esterno rappresenta esclusivamente un collegamento supplementare nei casi in cui le autorità locali lo consentano o lo richiedano.
- Si consiglia di effettuare controlli periodici per verificare la sicurezza e l'integrità del sistema.
- Per ottenere prestazioni ottimali, azzerare periodicamente il sensore in un'atmosfera normale (20,9% v/v O2) priva di gas pericolosi.
- Poiché alcuni gas di prova sono pericolosi, convogliare le emissioni della cella di flusso in un'area sicura.

ATTENZIONE

RISCHIO DI INCENDIO O DI SCOSSE ELETTRICHE

- Installare in base alle normative elettriche locali.
- Seguire le avvertenze e i requisiti riportati sulla scatola di derivazione per sigillare correttamente il condotto.
- Per ridurre il rischio di incendio in atmosfere pericolose, i condotti devono essere provvisti di un raccordo a tenuta collegato entro 46 cm (18") dall'alloggiamento.
- Non aprire in atmosfera esplosiva.
- Non aprire o separare quando sotto tensione.
- Potenziale pericolo di carica elettrostatica.

RISCHIO DI SCARICA ELETTROSTATICA

- Pulire il prodotto solo con un panno umido.

RISCHIO DI ESPLOSIONE

- Letture fuori scala oltre i valori massimi possono indicare una concentrazione esplosiva del gas.

Condizioni di funzionamento

Questa apparecchiatura è destinata all'uso nelle condizioni elencate di seguito.

Settore ambientale:	• Temperatura: -55°C ≤ Tamb ≤ +75°C / -67°F ≤ Tamb ≤ +167°F (trasmettitore). • Umidità: umidità relativa da 0 a 99% senza condensa (trasmettitore). • Altitudine inferiore a 2000 m • Uso interno per UL/CSA 61010-1
Grado di protezione IP:	• NEMA 4X IP66/67.
Tensione di esercizio:	• XP (mV, mA) 12-32 Vdc (24 Vdc nominale) e sensori XPIS (ECC) Optima 18-32 Vdc (24 Vdc nominale). • Categoria di sovratensione II (UL/CSA 61010-1)
Sensore puntuale a raggi infrarossi (Searchpoint Optima):	• Max 13,0 watt (trasmettitore + Optima). • Trasmettitore: tipico 4,5 watt, max 8,5 watt. • Optima: max 4,5 watt.
Consumo di energia:	• Trasmettitore: normale 4,5 watt, massimo 8,5 watt • Sensore XPIS (cella EC): massimo 0,3 watt • Sensore XP (cella catalitica o IR): massimo 1,7 watt • Sensori Optima + 2 XP (CB): 17 watt

Applicazione Web e Bluetooth

Connessione a un rilevatore tramite Bluetooth
Per associare uno smartphone a un rilevatore specifico, procedere come segue:

1. Scaricare l'applicazione OmniPoint da Google Play Store. Installare e avviare l'applicazione.
2. Creare e registrare un account utente ed effettuare l'accesso con le relative informazioni.
3. Per associare uno o più rilevatori di gas, effettuare la scansione del codice QR sul foglio incluso nella confezione o immettere il relativo codice di attivazione.
4. Completare l'installazione dei rilevatori.
5. Nella schermata principale dell'app, toccare DETECTORS (Rilevatori) per cercare i rilevatori disponibili.
6. Selezionare dall'elenco il rilevatore che si desidera associare.
7. Individuare il rilevatore il cui indicatore di stato lampeggia in blu.
8. Toccare Conferma per associare il rilevatore. Toccare Torna all'elenco per selezionare un altro rilevatore.

Montaggio del trasmettitore

Il trasmettitore può essere fissato a superfici piane di vario tipo o a tubi, utilizzando il kit opzionale per montaggio su tubazione.
Il kit per montaggio su tubazione consente di montare il trasmettitore su tubi di diametro compreso tra 2" e 6" (tra 50 e 140 mm). Il kit comprende una staffa di montaggio su tubo, bulloni a testa tonda, dadi e rondelle di sicurezza.
Il trasmettitore è dotato di cinque porte per cavi e condotti integrate nella custodia per il cablaggio e il montaggio dei sensori.
Per il cablaggio dei relè, consultare il manuale di istruzioni.
Praticare quattro fori corrispondenti alla minuteria indicata in questa tabella.

Minuteria di montaggio			
Superficie di montaggio	Esempio componente	Descrizione	Dimensione della punta del trapano
Cartongesso, intonaco, pannelli in legno	McMaster-Carr 97121A043 (Quantità: 4 pezzi) Eventualmente McMaster-Carr 90107A029 (Quantità: 4 pezzi)	Bullone ad ancora a testa tonda • Filettatura da 1/4" - 20 • Lunghezza 3" • Ancora con alette da 2-1/8" • Resistenza alla trazione: 50 libbre/ Resistenza alla rottura: 50 libbre Rondella in acciaio inox 316 • Per viti da 1/4" • ID 0,281" / OD 0,625" / Spessore 0,043" - 0,057"	5/8"
Calcestruzzo	McMaster-Carr 97083A210 (Quantità: 4 pezzi) e McMaster-Carr 90272A540 (Quantità: 4 pezzi) Eventualmente McMaster-Carr 90107A029 (Quantità: 4 pezzi)	Ancoraggio in acciaio con filettatura femmina per calcestruzzo • Filettatura da 1/4" - 20 • Lunghezza 1" • Resistenza alla trazione: 495 libbre/ Resistenza alla rottura: 530 libbre Vite Phillips a testa tonda in acciaio zincato • Filettatura da 1/4" - 20, lunghezza 3/4" Rondella in acciaio inox 316 • Per viti da 1/4" • ID 0,281" / OD 0,625" / Spessore 0,043" - 0,057"	3/8"

Cablaggio del trasmettitore

WARNING
RISCHIO DI INTERFERENZA DA RADIOFREQUENZE

Il sensore deve essere collegato a terra per la sicurezza intrinseca ed elettrica e per limitare gli effetti delle interferenze dovute a radiofrequenze. I punti di messa a terra si trovano sia all'interno che all'esterno dell'unità. Nota sulle EMI per le applicazioni che utilizzano cavi schermati: la schermatura deve coprire il 90% del cablaggio. Le terminazioni delle schermature dei cavi devono essere realizzate in corrispondenza dei pressacavi, che dovranno essere di tipo EMI. Evitare di far terminare le schermature dei cavi in corrispondenza dell'aletta di messa a terra all'interno dell'alloggiamento di OmniPoint. In caso di cablaggio in tubazione non è necessario l'utilizzo di un cavo schermato.
Il terminale di messa a terra interno deve essere utilizzato come messa a terra principale dell'apparecchiatura. Il terminale esterno rappresenta esclusivamente un collegamento supplementare nei casi in cui le autorità lo consentano o lo richiedano.

PORTUGUES

Descrição do produto

O transmissor OmniPoint™ é uma solução abrangente de detecção de gás projetado para operar em locais perigosos e para ser compatível com vários sensores para detecção de perigos de gases tóxicos, oxigênio e gases inflamáveis. O OmniPoint utiliza múltiplas tecnologias de sensores para enfrentar diversos desafios de detecção de gás em uma variedade de indústrias globais. Interface colorida, teclas sensíveis ao toque e operação opcional habilitada para Bluetooth tornam a configuração e a manutenção intuitivas. A compatibilidade com até 3 sensores torna o OmniPoint flexível e escalonável para atender aos seus requisitos de segurança.

Conteúdo da caixa de sistema completo

1 guia de início rápido	3 blocos de terminais	1 chave de fenda
1 plugue M22 ou BLE (opcional)	1 tampa de calibração	1 chave Allen
3 plugues 3/4 pol. NPT ou M25	1 transmissor	

CUIDADO

RISCO DE IGNIÇÃO

- Para reduzir o risco de incêndio em ambientes perigosos, desconecte o equipamento do circuito da fonte de alimentação antes de abrir a carcaça. Mantenha bem fechado quando estiver em operação.

RISCO DE LESÕES, OPERAÇÃO INADEQUADA, DANOS AO EQUIPAMENTO E INVALIDAÇÃO DA GARANTIA

- Instale conforme os códigos elétricos locais.
- As normas relevantes devem ser seguidas para a manutenção da certificação geral do detector.
- Utilize apenas com acessórios e peças de reposição do(a) Honeywell.
- Nunca abra dispositivos do sistema sob alimentação, a menos que a área não seja perigosa.
- O terminal de aterramento interno deve ser utilizado como meio de aterramento do equipamento. O terminal externo é apenas uma conexão suplementar para uso nos locais onde as autoridades locais permitem ou exigem uma conexão desse tipo.
- Verificações periódicas são recomendadas para verificar a segurança e a integridade do sistema.
- Para um desempenho ideal, zere periodicamente o sensor em uma atmosfera normal (20,9% v/v O2) livre de gases perigosos.
- Como alguns gases de teste são perigosos, a saída do invólucro de fluxo deve ser expelida em uma área segura.

AVISO

RISCO DE IGNIÇÃO OU CHOQUE ELÉTRICO

- Instale conforme os códigos elétricos locais.
- Siga os avisos e requisitos na caixa de junção para fazer as vedações adequadas no conduíte, conforme necessário.
- Para reduzir o risco de incêndio em ambientes perigosos, as extensões de conduítes devem ter um ajuste de vedação conectado dentro dos limites de 18 pol. da carcaça.
- Não abra em uma atmosfera explosiva.
- Não abra ou separe quando energizado.
- Risco potencial de carga eletrostática.

RISCO DE DESCARGA ELETROSTÁTICA

- Limpe o produto apenas com um pano úmido.

RISCO DE EXPLOSÃO

- Leituras muito fora da escala podem indicar concentração de gás explosiva

Condições operacionais

Este equipamento deve ser usado nas seguintes condições

Ambiente:	• Temperatura: -55 °C ≤ T. amb. ≤ + 75 °C / -67 °F ≤ T. amb. ≤ + 167 °F (transmissor) • Umidade: 0 a 99% HR sem condensação (transmissor) • Altitude menor que 2000m • Uso interno para UL/CSA 61010-1
Classificação IP:	• NEMA 4X IP66/67
Tensão de operação:	• Sensores 12 a 32 V CC (24 V CC Nominal) XP (mV, mA) e XPIS (ECC) 18 a 32 V CC (24 V CC Nominal) Optima • Categoria de sobretensão II (UL/CSA 61010-1)
Sensor infravermelho pontual (Searchpoint Optima):	• Máx. 13,0 watts (transmissor + Optima) • Transmissor: típico 4,5 watts, máximo 8,5 watts • Optima: máximo 4,5 watts
Consumo de energia:	• Transmissor: Normal 4,5 watts, Máx. 8,5 watts • Sensor XPIS (célula EC): Máx. 0,3 watts • Sensor XP (célula catalítica ou IR): Máx. 1,7 watts • Sensores Optima + 2 XP (CB): 17 watts
Segurança Intrínseca:	• Um = 250V .

Aplicativo web e Bluetooth

Conectando a um detector via Bluetooth
Para emparelhar seu smartphone com um detector específico, siga estas etapas:

1. Baixe o aplicativo OmniPoint na Google Play Store. Instale e inicie o aplicativo.
2. Crie e registe uma conta de usuário e inicie sessão com as informações da conta criada.
3. Para associar a um ou a mais detectores de gás, digitalize o código QR na ficha incluída na caixa ou introduza a respetiva Chave de ativação.
4. Conclua a instalação dos detectores.
5. Na tela inicial do aplicativo, toque em DETETORES para procurar os detectores disponíveis.
6. Selecione um detector da lista de detectores para emparelhá-lo.
7. Procure o detector cujo indicador de status está intermitente azul.
8. Toque em Confirmar para emparelhar com esse detector. Caso contrário, toque em Voltar à lista para selecionar outro.

Montagem do transmissor

O transmissor pode ser fixado em superfícies planas de parede de vários tipos ou em tubos usando o kit de montagem em tubo opcional.
O kit de montagem em tubo permite que o transmissor seja montado em tubos de 2 a 6 pol. (50 a 140 mm) de diâmetro. O kit inclui o suporte de montagem de tubo, parafusos franceses, porcas e arruelas de pressão.
O transmissor está configurado com cinco portas de cabo/conduíte incorporadas ao invólucro para a instalação elétrica e montagem de sensores.
Para fiação do relé, consulte o Manual do Usuário.
Faça 4 furos correspondentes ao hardware apropriado, de acordo com a tabela a seguir.

Hardware de montagem			
Superfície de montagem	Exemplo de peça	Descrição	Tamanho da broca
Drywall, gesso, painéis de madeira	McMaster-Carr 97121A043 (quantidade: 4 cada) No caso McMaster-Carr 90107A029 (quantidade: 4 cada)	Parafuso de alternância de cabeça arredondada • Rosca 1/4 pol. – 20 • Comprimento 3 pol. • Alternador de envergadura de 2 - 1/8 pol. • Resistência à tração: 50 libras/ resistência ao cisalhamento: 50 libras Arruela de aço inoxidável 316 • Para parafuso 1/4 pol. • ID 0,281 pol./OD 0,625 pol./espessura 0,043 pol.-0,057 pol.	5/8 pol.
Concreto	McMaster-Carr 97083A210 (quantidade: 4 cada) E McMaster-Carr 90272A540 (quantidade: 4 cada) No caso McMaster-Carr 90107A029 (quantidade: 4 cada)	Âncora com rosca fêmea de aço para concreto • Rosca 1/4 pol. – 20 • Comprimento 1 pol. • Resistência à tração: 495 libras/ resistência ao cisalhamento: 530 libras Parafuso Phillips de cabeça cilíndrica de aço zincado • Rosca 1/4 pol. – 20, comprimento 3/4 pol. Arruela de aço inoxidável 316 • Para parafuso 1/4 pol. • ID 0,281 pol./OD 0,625 pol./espessura 0,043 pol.-0,057 pol.	3/8 pol.

Instalação elétrica do transmissor

WARNING
RISCO DE INTERFERÊNCIA DE RADIOFREQUÊNCIA

O sensor deve ser aterrado para segurança intrínseca, segurança elétrica e para limitar os efeitos da interferência de radiofrequência. Pontos de aterramento são fornecidos dentro e fora da unidade. Nota de interferência eletromagnética para aplicações que utilizam cabo blindado: a blindagem do cabo deve fornecer 90% da cobertura da fiação. As terminações blindadas do cabo devem ser feitas em prensa-cabos adequados tipo EMI. Evite terminar as blindagens de cabo na alça de aterramento dentro do invólucroOmniPoint. Nos casos em que a fiação estiver dentro de um tubo, não é preciso usar um cabo blindado.
O terminal de aterramento interno deve ser usado como aterramento primário do equipamento. O terminal externo é apenas uma conexão suplementar para uso nos locais onde as autoridades permitem ou exigem uma conexão desse tipo.

ESPAÑOL

Descripción del producto

El transmisor OmniPoint™ es una solución integral de detección de gases diseñada para funcionar en ubicaciones peligrosas y admitir múltiples sensores en la detección de gases inflamables, oxígeno y tóxicos peligrosos. OmniPoint utiliza tecnologías de distintos sensores para superar los diversos desafíos de detección de gases en diversas industrias globales. Su interfaz táctil a todo color y la operación habilitada para Bluetooth opcional hacen que la configuración y el mantenimiento sean intuitivos. El soporte para hasta tres sensores hace que OmniPoint sea flexible y escalable a fin de cumplir con sus requisitos de seguridad.

Contenido de un empaque de sistema completo

1 guía de inicio rápido	3 bloques de terminales	1 destornillador
1 enchufe M22 y BLE (opcional)	1 tapa de calibración	1 llave Allen
3 enchufes NPT de 3/4" o M25	1 transmisor	

ADVERTENCIA

RIESGO DE IGNICIÓN O ELECTROCUCIÓN

- Instale siguiendo los códigos eléctricos locales.
- Siga las advertencias y los requisitos de la caja de conexión para sellos adecuados en el conducto según sea necesario.
- Para reducir el riesgo de ignición en atmósferas peligrosas, los tramos del conducto deben tener un empalme sellado dentro de las 18 pulgadas del gabinete.
- No abrir en una atmósfera explosiva.
- No abrir ni separar cuando esté energizado.
- Posible peligro de carga electrostática.

RIESGO DE DESCARGA ELECTROSTÁTICA

- Limpie el producto únicamente con un paño húmedo.

RIESGO DE EXPLOSIÓN

- Las mediciones elevadas fuera de escala podrían indicar una concentración de gas explosiva.

PRECAUCIÓN

RIESGO DE IGNICIÓN

- Para reducir el riesgo de ignición en atmósferas peligrosas, desconecte el equipo del circuito de suministro antes de abrir el gabinete. Manténgalo bien cerrado cuando esté en funcionamiento.

RIESGO DE LESIÓN, FUNCIONAMIENTO INADECUADO, DAÑO DEL EQUIPO